Druckluftmembranpumpe VMV10BPPE0TP100UCA

Versamatic Valor 1" (DN25) · Polypropylen (PP) · Membran EPDM

Artikel im Shop
aodd-pumpen.de

VIPTech GmbH
viptech.net

Produktbeschreibung

Die Versamatic Valor VMV10BPPE0TP100UCA ist eine selbstansaugende, druckluftbetriebene Doppelmembranpumpe in Bolted Plastic-Ausführung mit 1"-Anschlüssen. Medienberührte Teile aus Polypropylen (PP), Membranen aus EPDM. Die Pumpe ist trockenlaufsicher, stufenlos über den Luftdruck regelbar und ohne elektrische Antriebsteile – ideal für Chemie, Industrie, Lack, Abwasser und Prozesstechnik.

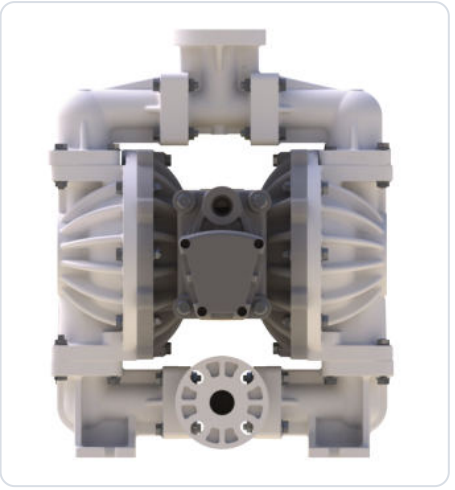

Technische Daten im Überblick

Hersteller / Serie	Versamatic (Warren Rupp / IDEX) · Valor Bolted Plastic
Anschlussgröße	1" (DN25)
Anschlussgewinde Saug-/Druckseite	1" ANSI/DIN-Flansch (universal) · mittiger Anschluss
Max. Fördermenge	238 l/min
Max. Förderdruck	8,6 bar
Max. Luftdruck (Antrieb)	8,6 bar
Hubvolumen	0,83 l
Druckluftanschluss	3/4" NPT (US-Gewinde)
Temperaturbereich Medium	0 … 82 °C
Begrenzt durch	Polypropylen (Gehäuse, Ventilsitze/O-Ringe)
Ansaughöhe trocken / nass	5,8 m / 9,5 m
Max. Feststoffgröße	6 mm
Gehäuse medienberührt	Polypropylen (PP)
Mittelteil (nicht medienberührt)	Polypropylen (PP)
Membran	EPDM – Rugged
Ventilkugeln / Ventilsitze	PTFE / Polypropylen
Abmessungen H × B × T	492 × 396 × 311 mm
Gewicht	11,3 kg

Bestellcode-Erklärung

VM	V	10	B	P	P	E	0	T	P	1	0	0	U	C	A

Bestellbeispiel: **VMV10BPPE0TP100UCA**

Stelle	Bedeutung	Ausführung
VM	Marke	Versamatic
V	Produktlinie	Valor
10	Baugröße	1" (DN25)
B	Ventilart	Kugelventil
P	Gehäuse medienberührt	Polypropylen
P	Mittelteil	Polypropylen
E	Membran	EPDM
0	Stützmembran	keine
T	Ventilkugeln	PTFE
P	Ventilsitze	Polypropylen
1	Luftventil	Standard mit Glyd-Ringen
0	Luftventil-Option	Standard
0	Abluft	Schalldämpfer gekapselt, PP
U	Anschlussart	ANSI/DIN-Flansch (universal)
C	Anschlusslage	mittig (Center Ported)
A	Konstruktionsstand	A

Förderkennlinie – Elastomer-/TPE-Membran (Rugged)

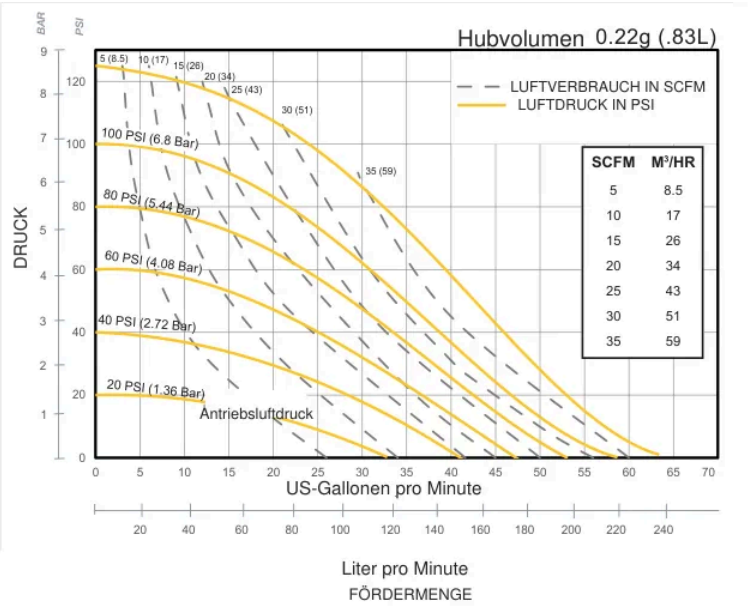

Ablesebeispiel: Kurven durchgezogen = Antriebsluftdruck (psi), gestrichelt = Luftverbrauch (SCFM; Umrechnung in m³/h siehe Tabelle im Diagramm). Förderdruck in PSI, bar, Fuß und Meter. Basis: Wasser, Umgebungstemperatur, geflutetem Zulauf, Elastomer-bestückt; Abweichungen > 5 % möglich. 1 bar = 14,5 psi · 1 US-Gal. = 3,785 l.

Abmessungen

Maße in Zoll [mm in eckigen Klammern]. Zeichnung zur Orientierung – verbindliche Maßzeichnung auf Anfrage.

Dimensions in inches (metric dimensions in brackets). Dimensional Tolerance .125" (3mm).

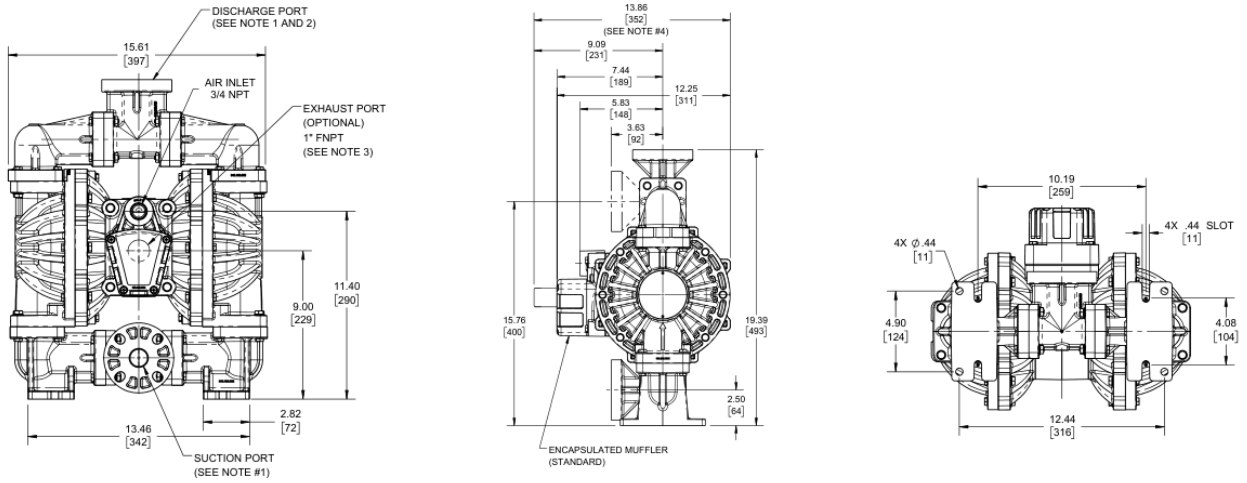

Anschlüsse

ANSI/DIN-Flansch: Die Saug- und Druckanschlüsse sind als Universalflansch ausgeführt und passen sowohl auf ANSI 150# als auch auf DIN-Flansche (PN10/16) gleicher Nennweite. Abdichtung mit passender Flachdichtung; Schrauben gleichmäßig über Kreuz anziehen. Druckluftanschluss 3/4" NPT. Saugleitung möglichst kurz und mindestens in Nennweite der Pumpe ausführen; flexible Anschlussschläuche reduzieren Vibrationen.

Ersatzteile und Reparatursätze

Luftseiten-Reparatursatz (Air End Kit): 476.V071.000
Inhalt: 1× 031.219.000 · 2× 132.140.357 · 1× 360.130.379 · 1× 360.131.379 · 1× 508.002.000 · 2× 560.001.360 · 2× 620.026.114 · 2× 720.004.360 · 2× 720.080.360

Nassseiten-Reparatursatz (Wet End Kit): 476.V075.364
Inhalt: 4× 050.028.600 · 2× 286.125.364 · 1× 508.002.000 · 4× 720.044.600 · 8× 720.081.600

Ersatzteilzeichnung mit Positionen, Stückliste und Bestelllinks: https://aodd-pumpen.de/VMV10BPPE0TP100UCA

Hinweise

- Bedienungsanleitung beachten; Gehäuseschrauben regelmäßig nachziehen.
- Chemische Beständigkeit für das Medium vorab prüfen.
- Druckluft gefiltert und trocken (Filterregler empfohlen).