Druckluftmembranpumpe E4AA3R330-ATEX

Versamatic Elima-Matic 1 1/2" (DN40) · Aluminium · Membran FKM (Viton®-Typ) · ATEX

Artikel im Shop
aodd-pumpen.de

VIPTech GmbH
viptech.net

Produktbeschreibung

Die Versamatic Elima-Matic E4AA3R330-ATEX ist eine selbstansaugende, druckluftbetriebene Doppelmembranpumpe in Clamped Metal-Ausführung mit 1 1/2"-Anschlüssen. Medienberührte Teile aus Aluminium, Membranen aus FKM (Viton®-Typ). Die Pumpe ist trockenlaufsicher, stufenlos über den Luftdruck regelbar und ohne elektrische Antriebsteile – ideal für Chemie, Industrie, Lack, Abwasser und Prozesstechnik, auch im explosionsgefährdeten Bereich (ATEX).

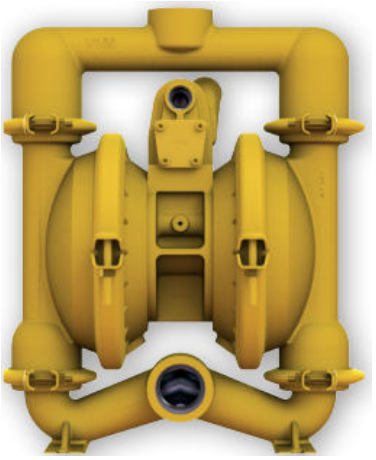

Technische Daten im Überblick

Hersteller / Serie	Versamatic (Warren Rupp / IDEX) · Elima-Matic Clamped Metal
Anschlussgröße	1 1/2" (DN40)
Anschlussgewinde Saug-/Druckseite	1 1/2" NPT (US-Rohrgewinde, kegelig)
Max. Fördermenge	269 l/min
Max. Förderdruck	8,6 bar
Max. Luftdruck (Antrieb)	8,6 bar (125 psi)
Hubvolumen	0,90 l
Druckluftanschluss	1/2" NPT (US-Gewinde)
Temperaturbereich (Elastomer)	bis 178 °C
Ansaughöhe trocken / nass	5.8 m / 9.4 m
Max. Feststoffgröße	4.76 mm
Max. Schalldruckpegel	101 dB(A)
Gehäuse medienberührt	Aluminium
Mittelteil (nicht medienberührt)	Aluminium
Membran	FKM (Viton®-Typ) – Rugged (robuste Standardmembran)
Ventilkugeln / Ventilsitze	FKM (Viton®-Typ) / FKM (Viton®-Typ)
Abmessungen H × B × T	435 × 360 × 292 mm
Gewicht	18,6 kg
Ex-Schutz	ATEX-konform, Kennzeichnung siehe Typenschild

Bestellcode-Erklärung

E4 A A 3 R 3 3 0 -ATEX

Bestellbeispiel: **E4AA3R330-ATEX**

Stelle	Bedeutung	Ausführung
E4	Modell / Baugröße	Elima-Matic 1 1/2"
A	Gehäuse medienberührt	Aluminium
A	Gehäuse nicht medienberührt	Aluminium
3	Membranwerkstoff	FKM (Viton®-Typ)
R	Membranausführung	Rugged (robuste Standardmembran)
3	Ventilkugeln	FKM (Viton®-Typ)
3	Ventilsitze / Sitz-O-Ringe	FKM (Viton®-Typ)
0	Bauart	Klammerbauweise (Clamped)
-ATEX	Option	ATEX-konform (Ex-Bereich)

Förderkennlinie – Elastomer-/TPE-Membran (Rugged)

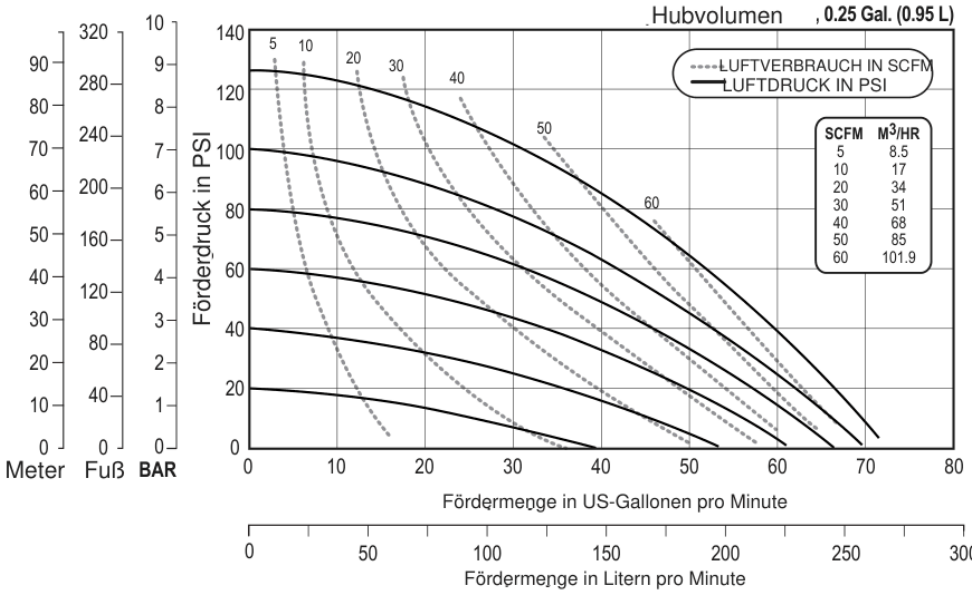

Ablesebeispiel: Kurven durchgezogen = Antriebsluftdruck (psi), gestrichelt = Luftverbrauch (SCFM; Umrechnung in m³/h siehe Tabelle im Diagramm). Förderdruck in PSI, bar, Fuß und Meter. Basis: Wasser, Umgebungstemperatur, geflutetem Zulauf, Elastomer-bestückt; Abweichungen > 5 % möglich. 1 bar = 14,5 psi · 1 US-Gal. = 3,785 l.

Abmessungen

Maße in Zoll [mm in eckigen Klammern]. Zeichnung zur Orientierung – verbindliche Maßzeichnung auf Anfrage. Darstellung: E4 Clamped Metal - Aluminum

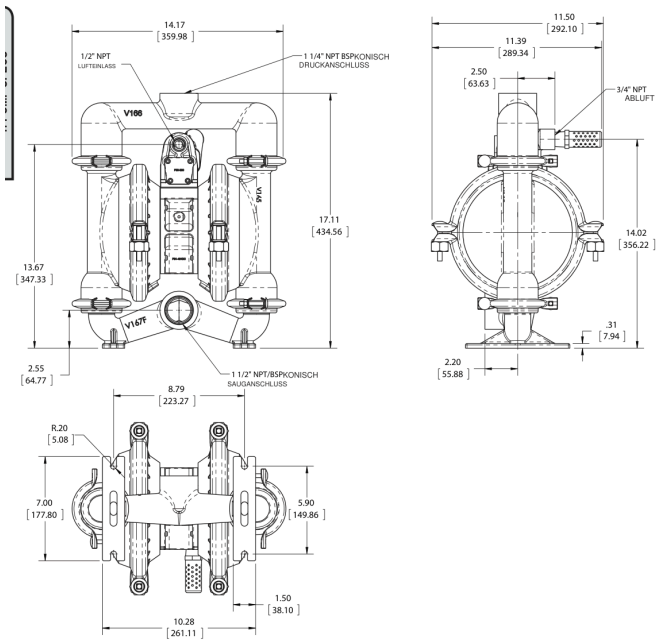

Anschlussgewinde

NPT (National Pipe Taper, 60°): amerikanisches kegeliges Rohrgewinde – nicht mit BSP/R-Gewinde kompatibel. Für europäische Verrohrung NPT→R/Rp-Adapter verwenden; Abdichtung mit PTFE-Band. Die BSP-Ausführung ist mit Option „-B“ erhältlich. Druckluftanschluss 1/2" NPT. Saugleitung möglichst kurz und mindestens in Nennweite der Pumpe ausführen; flexible Anschlussschläuche reduzieren Vibrationen.

Ersatzteile und Reparatursätze

Luftseiten-Reparatursatz (Air End Kit): 476.V043.000
Inhalt: 1× 508.002.000 · 5× P24-106P · 6× P24-107 · 2× P24-108 · 2× P24-403 · 1× P31-202 · 3× P50-104C · 2× P50-110 · 2× P50-119

Nassseiten-Reparatursatz (Wet End Kit): DRV1.25 VT KIT
Inhalt: 2× V163VT · 4× V171VT · 4× V170VT · 1× 508.002.000

Ersatzteilzeichnung mit Positionen, Stückliste und Bestelllinks: https://aodd-pumpen.de/E4AA3R330-ATEX

Hinweise

- Bedienungsanleitung beachten; Gehäuseschrauben regelmäßig nachziehen.
- Chemische Beständigkeit für das Medium vorab prüfen.
- Druckluft gefiltert und trocken (Filterregler empfohlen).
- ATEX: Pumpe und Rohrleitungen erden; Einsatzgrenzen gemäß Kennzeichnung und Konformitätserklärung einhalten.