Druckluftmembranpumpe E40SA6D659C-B-ATEX

Versamatic Elima-Matic 1 1/2" (DN40) · Edelstahl 316 · Membran Santoprene® XL (TPE) · ATEX

Artikel im Shop
aodd-pumpen.de

VIPTech GmbH
viptech.net

Produktbeschreibung

Die Versamatic Elima-Matic E40SA6D659C-B-ATEX ist eine selbstansaugende, druckluftbetriebene Doppelmembranpumpe in Bolted Metal-Ausführung mit 1 1/2"-Anschlüssen. Medienberührte Teile aus Edelstahl 316, Membranen aus Santoprene® XL (TPE). Die Pumpe ist trockenlaufsicher, stufenlos über den Luftdruck regelbar und ohne elektrische Antriebsteile – ideal für Chemie, Industrie, Lack, Abwasser und Prozesstechnik, auch im explosionsgefährdeten Bereich (ATEX).

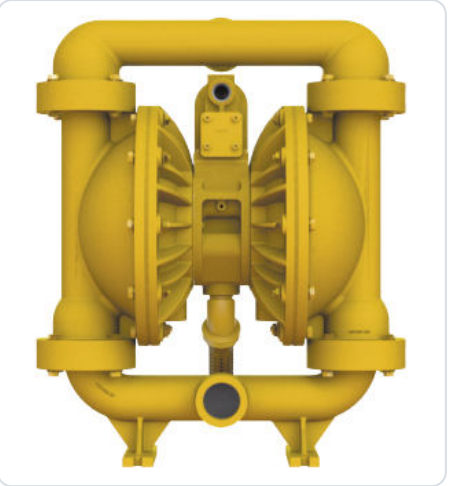

Technische Daten im Überblick

Hersteller / Serie	Versamatic (Warren Rupp / IDEX) · Elima-Matic Bolted Metal
Anschlussgröße	1 1/2" (DN40)
Anschlussgewinde Saug-/Druckseite	1 1/2" BSP (Whitworth-Rohrgewinde, kegelig, R)
Max. Fördermenge	466 l/min
Max. Förderdruck	8,6 bar
Max. Luftdruck (Antrieb)	8,6 bar (125 psi)
Hubvolumen	1,70 l
Druckluftanschluss	1/2" NPT (US-Gewinde)
Temperaturbereich Medium	-37 … 104 °C
Begrenzt durch	PTFE (Ventilsitze/O-Ringe)
Ansaughöhe trocken / nass	5,8 m / 9,4 m
Max. Feststoffgröße	6 mm
Max. Schalldruckpegel	101 dB(A)
Gehäuse medienberührt	Edelstahl 316
Mittelteil (nicht medienberührt)	Aluminium
Membran	Santoprene® XL (TPE) – Dome (gewölbte Membran)
Ventilkugeln / Ventilsitze	Santoprene® XL (TPE) / PTFE
Abmessungen H × B × T	564 × 471 × 310 mm
Gewicht	42,0 kg
Ex-Schutz	ATEX-konform, Kennzeichnung siehe Typenschild

Bestellcode-Erklärung

E40 **S** **A** **6** **D** **6** **5** **9** **C** **-B** **-ATEX**

Bestellbeispiel: **E40SA6D659C-B-ATEX**

Stelle	Bedeutung	Ausführung
E40	Modell / Baugröße	Elima-Matic 1 1/2"
S	Gehäuse medienberührt	Edelstahl 316
A	Gehäuse nicht medienberührt	Aluminium
6	Membranwerkstoff	Santoprene® XL (TPE)
D	Membranausführung	Dome (gewölbte Membran)
6	Ventilkugeln	Santoprene® XL (TPE)
5	Ventilsitze / Sitz-O-Ringe	PTFE
9	Bauart	verschraubt (Bolted)
C	Konstruktionsstand	C
-B	Option	BSP-Gewinde (Whitworth, kegelig)
-ATEX	Option	ATEX-konform (Ex-Bereich)

Förderkennlinie – Elastomer-/TPE-Membran (Dome)

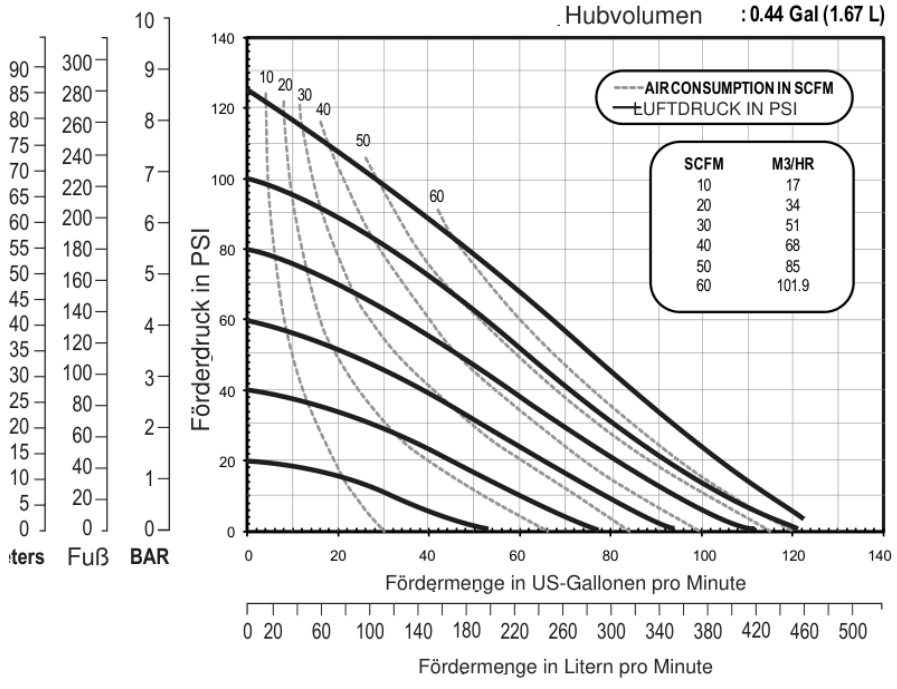

Ablesebeispiel: Kurven durchgezogen = Antriebsluftdruck (psi), gestrichelt = Luftverbrauch (SCFM; Umrechnung in m³/h siehe Tabelle im Diagramm). Förderdruck in PSI, bar, Fuß und Meter. Basis: Wasser, Umgebungstemperatur, geflutetem Zulauf, Elastomer-bestückt; Abweichungen > 5 % möglich. 1 bar = 14,5 psi · 1 US-Gal. = 3,785 l.

Abmessungen

Maße in Zoll [mm in eckigen Klammern]. Zeichnung zur Orientierung – verbindliche Maßzeichnung auf Anfrage. Darstellung: Dimensional Drawings E40 Metal Center

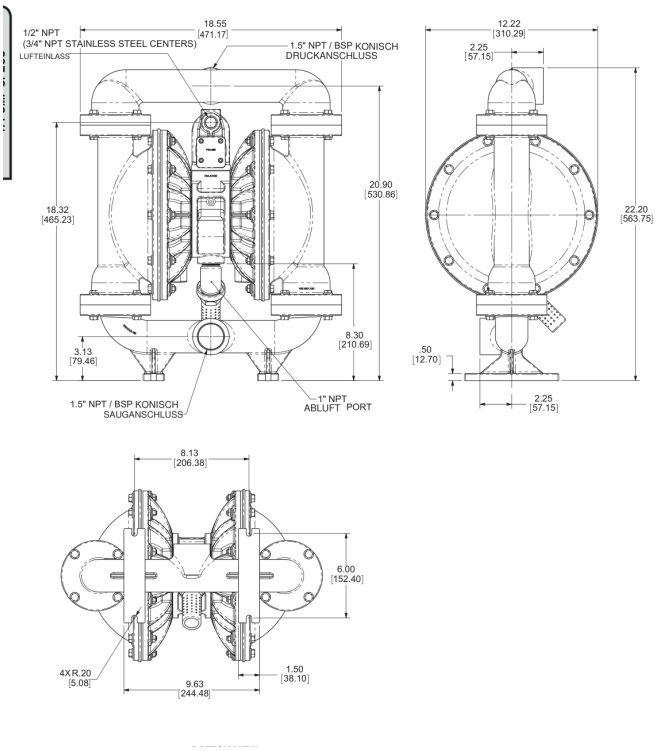

Anschlussgewinde

BSP (R / Rp nach ISO 7-1, Whitworth 55°): kegelige Außen- bzw. zylindrische Innengewinde passen auf handelsübliche europäische Rohrverschraubungen. Abdichtung mit PTFE-Band oder Gewindedichtmittel. Druckluftanschluss 1/2" NPT. Saugleitung möglichst kurz und mindestens in Nennweite der Pumpe ausführen; flexible Anschlussschläuche reduzieren Vibrationen.

Ersatzteile und Reparatursätze

Ersatzteile siehe Ersatzteilzeichnung im Shop.

Ersatzteilzeichnung mit Positionen, Stückliste und Bestelllinks: https://aodd-pumpen.de/E40SA6D659C-B-ATEX

Hinweise

- Bedienungsanleitung beachten; Gehäuseschrauben regelmäßig nachziehen.
- Chemische Beständigkeit für das Medium vorab prüfen.
- Druckluft gefiltert und trocken (Filterregler empfohlen).
- ATEX: Pumpe und Rohrleitungen erden; Einsatzgrenzen gemäß Kennzeichnung und Konformitätserklärung einhalten.