Druckluftmembranpumpe E3SS4D440C-ATEX

Versamatic Elima-Matic 3" (DN80) · Edelstahl 316 · Membran EPDM · ATEX

Artikel im Shop
aodd-pumpen.de

VIPTech GmbH
viptech.net

Produktbeschreibung

Die Versamatic Elima-Matic E3SS4D440C-ATEX ist eine selbstansaugende, druckluftbetriebene Doppelmembranpumpe in Clamped Metal-Ausführung mit 3"-Anschlüssen. Medienberührte Teile aus Edelstahl 316, Membranen aus EPDM. Die Pumpe ist trockenlaufsicher, stufenlos über den Luftdruck regelbar und ohne elektrische Antriebsteile – ideal für Chemie, Industrie, Lack, Abwasser und Prozesstechnik, auch im explosionsgefährdeten Bereich (ATEX).

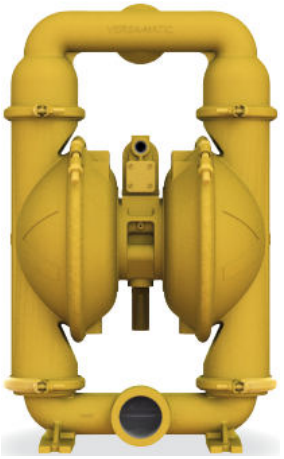

Technische Daten im Überblick

Hersteller / Serie	Versamatic (Warren Rupp / IDEX) · Elima-Matic Clamped Metal
Anschlussgröße	3" (DN80)
Anschlussgewinde Saug-/Druckseite	3" NPT (US-Rohrgewinde, kegelig)
Max. Fördermenge	867 l/min
Max. Förderdruck	8,6 bar
Max. Luftdruck (Antrieb)	8,6 bar (125 psi)
Hubvolumen	4,70 l
Druckluftanschluss	1/2" NPT (US-Gewinde)
Temperaturbereich (Elastomer)	bis 139 °C
Ansaughöhe trocken / nass	5.5 m / 9.4 m
Max. Feststoffgröße	9.5 mm
Max. Schalldruckpegel	96 dB(A)
Gehäuse medienberührt	Edelstahl 316
Mittelteil (nicht medienberührt)	Edelstahl 316
Membran	EPDM – Dome (gewölbte Membran)
Ventilkugeln / Ventilsitze	EPDM / EPDM
Abmessungen H × B × T	813 × 508 × 381 mm
Gewicht	106,0 kg
Ex-Schutz	ATEX-konform, Kennzeichnung siehe Typenschild

Bestellcode-Erklärung

E3 S S 4 D 4 4 0 C -ATEX

Bestellbeispiel: **E3SS4D440C-ATEX**

Stelle	Bedeutung	Ausführung
E3	Modell / Baugröße	Elima-Matic 3"
S	Gehäuse medienberührt	Edelstahl 316
S	Gehäuse nicht medienberührt	Edelstahl 316
4	Membranwerkstoff	EPDM
D	Membranausführung	Dome (gewölbte Membran)
4	Ventilkugeln	EPDM
4	Ventilsitze / Sitz-O-Ringe	EPDM
0	Bauart	Klammerbauweise (Clamped)
C	Konstruktionsstand	C
-ATEX	Option	ATEX-konform (Ex-Bereich)

Förderkennlinie – Elastomer-/TPE-Membran (Dome)

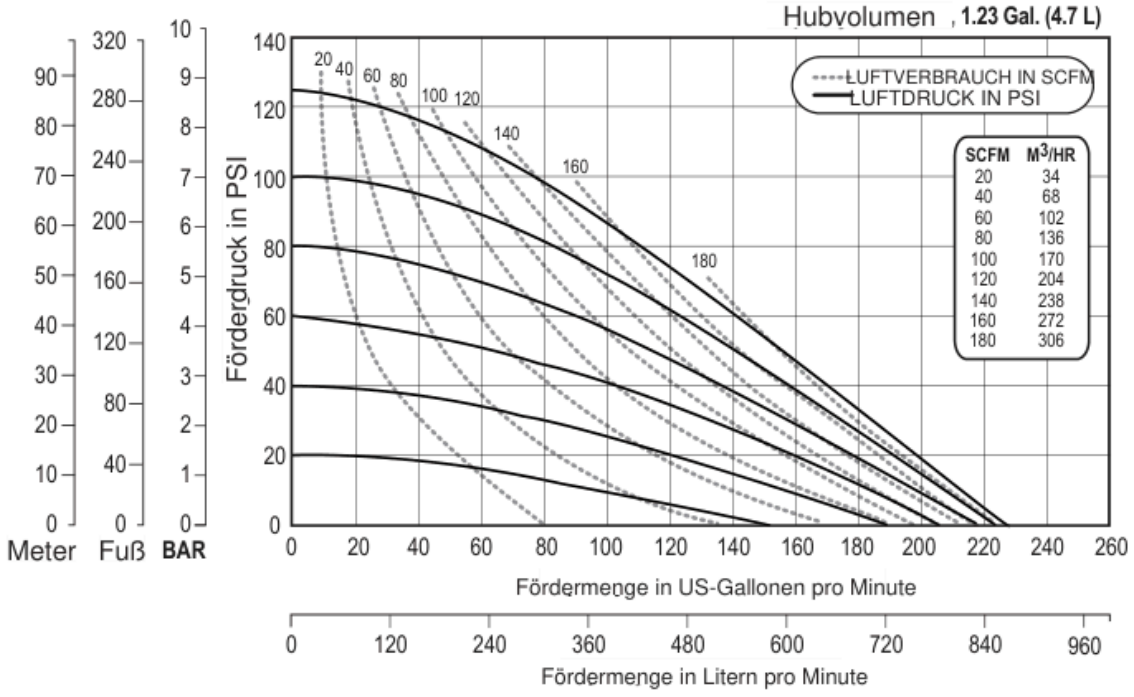

Ablesebeispiel: Kurven durchgezogen = Antriebsluftdruck (psi), gestrichelt = Luftverbrauch (SCFM; Umrechnung in m³/h siehe Tabelle im Diagramm). Förderdruck in PSI, bar, Fuß und Meter. Basis: Wasser, Umgebungstemperatur, geflutetem Zulauf, Elastomer-bestückt; Abweichungen > 5 % möglich. 1 bar = 14,5 psi · 1 US-Gal. = 3,785 l.

Abmessungen

Maße in Zoll [mm in eckigen Klammern]. Zeichnung zur Orientierung – verbindliche Maßzeichnung auf Anfrage. Darstellung: E3 Clamped Metal - Stainless Steel

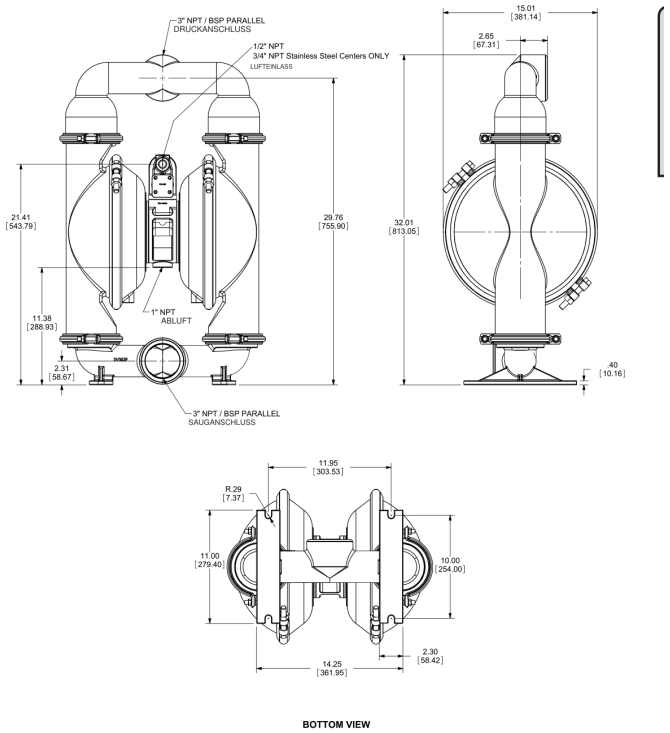

Anschlussgewinde

NPT (National Pipe Taper, 60°): amerikanisches kegeliges Rohrgewinde – nicht mit BSP/R-Gewinde kompatibel. Für europäische Verrohrung NPT→R/Rp-Adapter verwenden; Abdichtung mit PTFE-Band. Die BSP-Ausführung ist mit Option „-B“ erhältlich. Druckluftanschluss 1/2" NPT. Saugleitung möglichst kurz und mindestens in Nennweite der Pumpe ausführen; flexible Anschlussschläuche reduzieren Vibrationen.

Ersatzteile und Reparatursätze

Ersatzteile siehe Ersatzteilzeichnung im Shop.

Ersatzteilzeichnung mit Positionen, Stückliste und Bestelllinks: https://aodd-pumpen.de/E3SS4D440C-ATEX

Hinweise

- Bedienungsanleitung beachten; Gehäuseschrauben regelmäßig nachziehen.
- Chemische Beständigkeit für das Medium vorab prüfen.
- Druckluft gefiltert und trocken (Filterregler empfohlen).
- ATEX: Pumpe und Rohrleitungen erden; Einsatzgrenzen gemäß Kennzeichnung und Konformitätserklärung einhalten.