Druckluftmembranpumpe E3CS1R110C-ATEX

Versamatic Elima-Matic 3" (DN80) · Grauguss · Membran Neopren (CR) · ATEX

Artikel im Shop
aodd-pumpen.de

VIPTech GmbH
viptech.net

Produktbeschreibung

Die Versamatic Elima-Matic E3CS1R110C-ATEX ist eine selbstansaugende, druckluftbetriebene Doppelmembranpumpe in Clamped Metal-Ausführung mit 3"-Anschlüssen. Medienberührte Teile aus Grauguss, Membranen aus Neopren (CR). Die Pumpe ist trockenlaufsicher, stufenlos über den Luftdruck regelbar und ohne elektrische Antriebsteile – ideal für Chemie, Industrie, Lack, Abwasser und Prozesstechnik, auch im explosionsgefährdeten Bereich (ATEX).

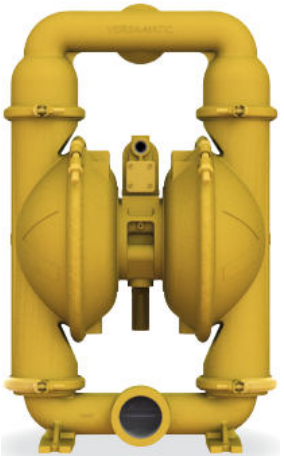

Technische Daten im Überblick

Hersteller / Serie	Versamatic (Warren Rupp / IDEX) · Elima-Matic Clamped Metal
Anschlussgröße	3" (DN80)
Anschlussgewinde Saug-/Druckseite	3" NPT (US-Rohrgewinde, kegelig)
Max. Fördermenge	886 l/min
Max. Förderdruck	8,6 bar
Max. Luftdruck (Antrieb)	8,6 bar (125 psi)
Hubvolumen	5,10 l
Druckluftanschluss	1/2" NPT (US-Gewinde)
Temperaturbereich (Elastomer)	bis 94 °C
Ansaughöhe trocken / nass	6.1 m / 9.8 m
Max. Feststoffgröße	9.5 mm
Max. Schalldruckpegel	96 dB(A)
Gehäuse medienberührt	Grauguss
Mittelteil (nicht medienberührt)	Edelstahl 316
Membran	Neopren (CR) – Rugged (robuste Standardmembran)
Ventilkugeln / Ventilsitze	Neopren (CR) / Neopren (CR)
Abmessungen H × B × T	833 × 508 × 381 mm
Gewicht	115,0 kg
Ex-Schutz	ATEX-konform, Kennzeichnung siehe Typenschild

Bestellcode-Erklärung

E3 C S 1 R 1 1 0 C -ATEX

Bestellbeispiel: **E3CS1R110C-ATEX**

Stelle	Bedeutung	Ausführung
E3	Modell / Baugröße	Elima-Matic 3"
C	Gehäuse medienberührt	Grauguss
S	Gehäuse nicht medienberührt	Edelstahl 316
1	Membranwerkstoff	Neopren (CR)
R	Membranausführung	Rugged (robuste Standardmembran)
1	Ventilkugeln	Neopren (CR)
1	Ventilsitze / Sitz-O-Ringe	Neopren (CR)
0	Bauart	Klammerbauweise (Clamped)
C	Konstruktionsstand	C
-ATEX	Option	ATEX-konform (Ex-Bereich)

Förderkennlinie – Elastomer-/TPE-Membran (Rugged)

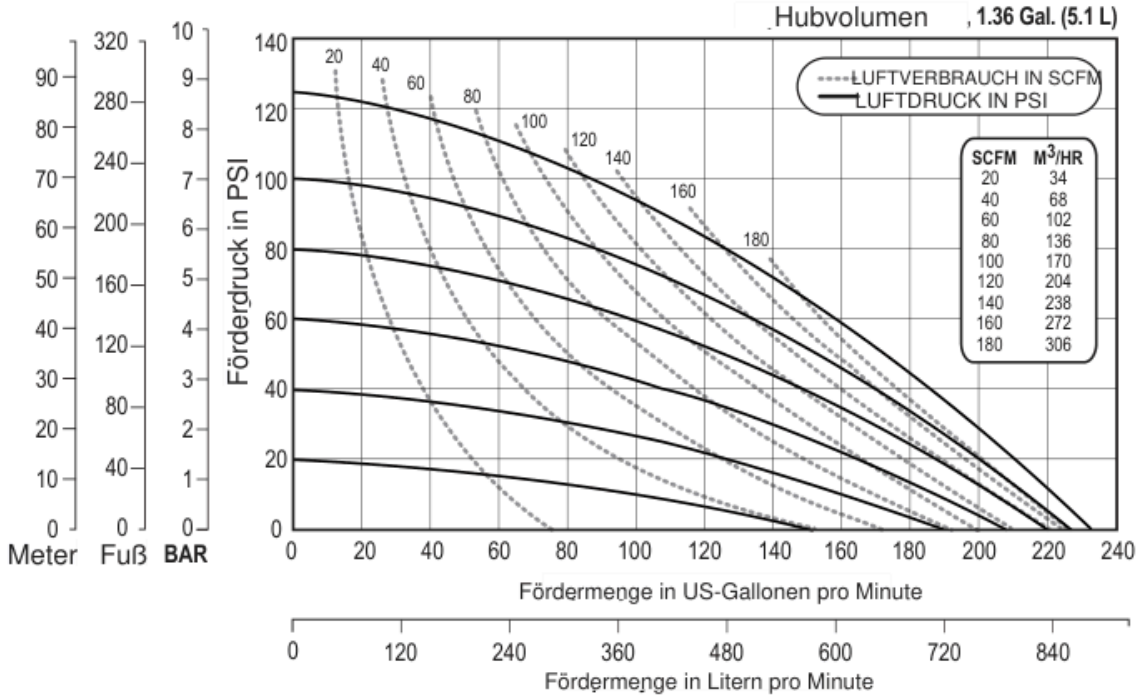

Ablesebeispiel: Kurven durchgezogen = Antriebsluftdruck (psi), gestrichelt = Luftverbrauch (SCFM; Umrechnung in m³/h siehe Tabelle im Diagramm). Förderdruck in PSI, bar, Fuß und Meter. Basis: Wasser, Umgebungstemperatur, geflutetem Zulauf, Elastomer-bestückt; Abweichungen > 5 % möglich. 1 bar = 14,5 psi · 1 US-Gal. = 3,785 l.

Abmessungen

Maße in Zoll [mm in eckigen Klammern]. Zeichnung zur Orientierung – verbindliche Maßzeichnung auf Anfrage. Darstellung: E3 Clamped Metal - Cast Iron

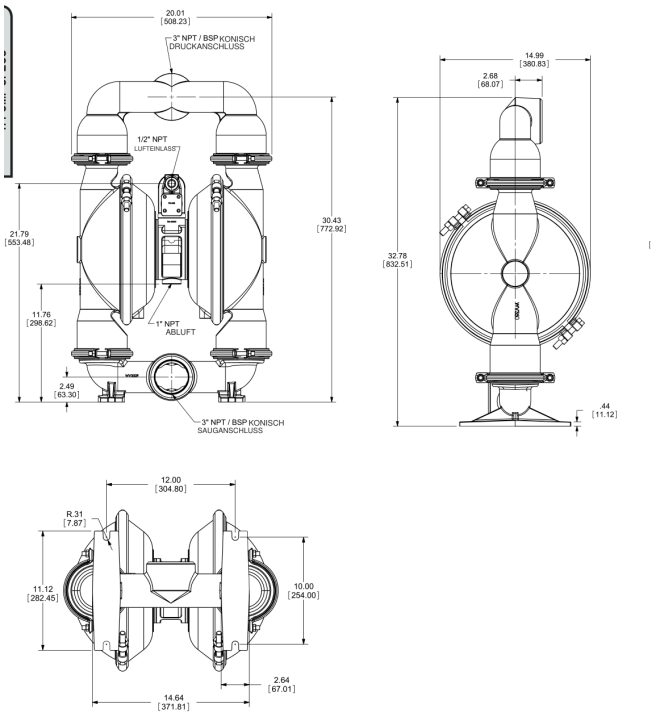

Anschlussgewinde

NPT (National Pipe Taper, 60°): amerikanisches kegeliges Rohrgewinde – nicht mit BSP/R-Gewinde kompatibel. Für europäische Verrohrung NPT→R/Rp-Adapter verwenden; Abdichtung mit PTFE-Band. Die BSP-Ausführung ist mit Option „-B“ erhältlich. Druckluftanschluss 1/2" NPT. Saugleitung möglichst kurz und mindestens in Nennweite der Pumpe ausführen; flexible Anschlussschläuche reduzieren Vibrationen.

Ersatzteile und Reparatursätze

Luftseiten-Reparatursatz (Air End Kit): 476.V029.000
Inhalt: 1× 031.V019.000 · 1× 508.002.000 · 6× 560.206.360 · 1× 675.037.080 · 1× 675.V001.000 · 1× 755.V002.000 · 1× 775.V006.000 · 1× P24-202 · 2× P24-205 · 6× P34-204F · 2× P34-403 · 2× P79-109

Nassseiten-Reparatursatz (Wet End Kit): V3.0 NE KIT
Inhalt: 1× 508.002.000 · 2× V305N · 4× V355N · 4× V356N

Ersatzteilzeichnung mit Positionen, Stückliste und Bestelllinks: https://aodd-pumpen.de/E3CS1R110C-ATEX

Hinweise

- Bedienungsanleitung beachten; Gehäuseschrauben regelmäßig nachziehen.
- Chemische Beständigkeit für das Medium vorab prüfen.
- Druckluft gefiltert und trocken (Filterregler empfohlen).
- ATEX: Pumpe und Rohrleitungen erden; Einsatzgrenzen gemäß Kennzeichnung und Konformitätserklärung einhalten.