Druckluftmembranpumpe E2PS3D339C

Versamatic Elima-Matic 2" (DN50) · Polypropylen (PP) · Membran FKM (Viton®-Typ)

Artikel im Shop
aodd-pumpen.de

VIPTech GmbH
viptech.net

Produktbeschreibung

Die Versamatic Elima-Matic E2PS3D339C ist eine selbstansaugende, druckluftbetriebene Doppelmembranpumpe in Bolted Plastic-Ausführung mit 2"-Anschlüssen. Medienberührte Teile aus Polypropylen (PP), Membranen aus FKM (Viton®-Typ). Die Pumpe ist trockenlaufsicher, stufenlos über den Luftdruck regelbar und ohne elektrische Antriebsteile – ideal für Chemie, Industrie, Lack, Abwasser und Prozesstechnik.

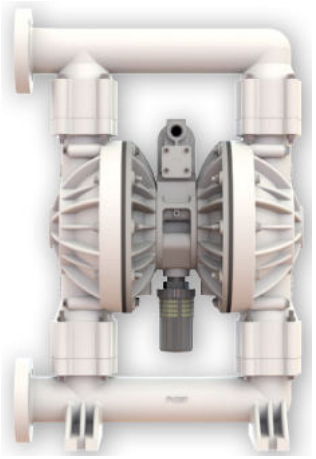

Technische Daten im Überblick

Hersteller / Serie	Versamatic (Warren Rupp / IDEX) · Elima-Matic Bolted Plastic
Anschlussgröße	2" (DN50)
Anschlussgewinde Saug-/Druckseite	2" NPT (US-Rohrgewinde, kegelig)
Max. Fördermenge	670 l/min
Max. Förderdruck	6,9 bar
Max. Luftdruck (Antrieb)	6,9 bar (100 psi)
Hubvolumen	2,00 l
Druckluftanschluss	1/2" NPT (US-Gewinde)
Temperaturbereich (Elastomer)	0 … 83 °C
Ansaughöhe trocken / nass	4.9 m / 9.8 m
Max. Feststoffgröße	6.3 mm
Max. Schalldruckpegel	96 dB(A)
Gehäuse medienberührt	Polypropylen (PP)
Mittelteil (nicht medienberührt)	Edelstahl 316
Membran	FKM (Viton®-Typ) – Dome (gewölbte Membran)
Ventilkugeln / Ventilsitze	FKM (Viton®-Typ) / FKM (Viton®-Typ)
Abmessungen H × B × T	768 × 503 × 305 mm
Gewicht	31,3 kg

Bestellcode-Erklärung

E2 P S 3 D 3 3 9 C

Bestellbeispiel: **E2PS3D339C**

Stelle	Bedeutung	Ausführung
E2	Modell / Baugröße	Elima-Matic 2"
P	Gehäuse medienberührt	Polypropylen (PP)
S	Gehäuse nicht medienberührt	Edelstahl 316
3	Membranwerkstoff	FKM (Viton®-Typ)
D	Membranausführung	Dome (gewölbte Membran)
3	Ventilkugeln	FKM (Viton®-Typ)
3	Ventilsitze / Sitz-O-Ringe	FKM (Viton®-Typ)
9	Bauart	verschraubt (Bolted)
C	Konstruktionsstand	C

Förderkennlinie – Elastomer-/TPE-Membran (Dome)

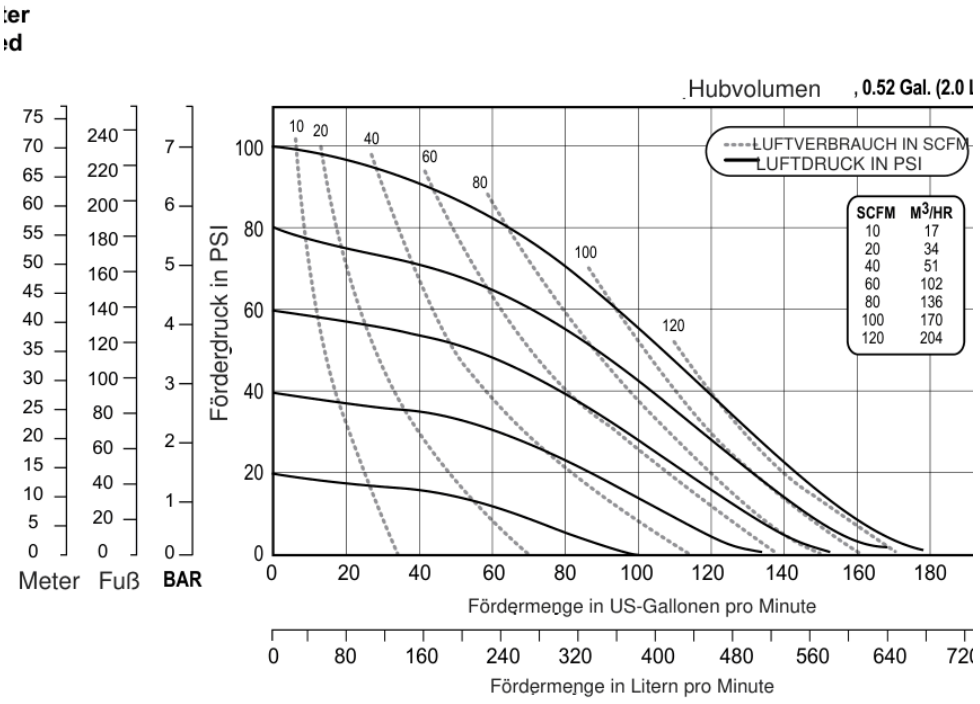

Ablesebeispiel: Kurven durchgezogen = Antriebsluftdruck (psi), gestrichelt = Luftverbrauch (SCFM; Umrechnung in m³/h siehe Tabelle im Diagramm). Förderdruck in PSI, bar, Fuß und Meter. Basis: Wasser, Umgebungstemperatur, geflutetem Zulauf, Elastomer-bestückt; Abweichungen > 5 % möglich. 1 bar = 14,5 psi · 1 US-Gal. = 3,785 l.

Abmessungen

Maße in Zoll [mm in eckigen Klammern]. Zeichnung zur Orientierung – verbindliche Maßzeichnung auf Anfrage. Darstellung: E2 Bolted Plastic

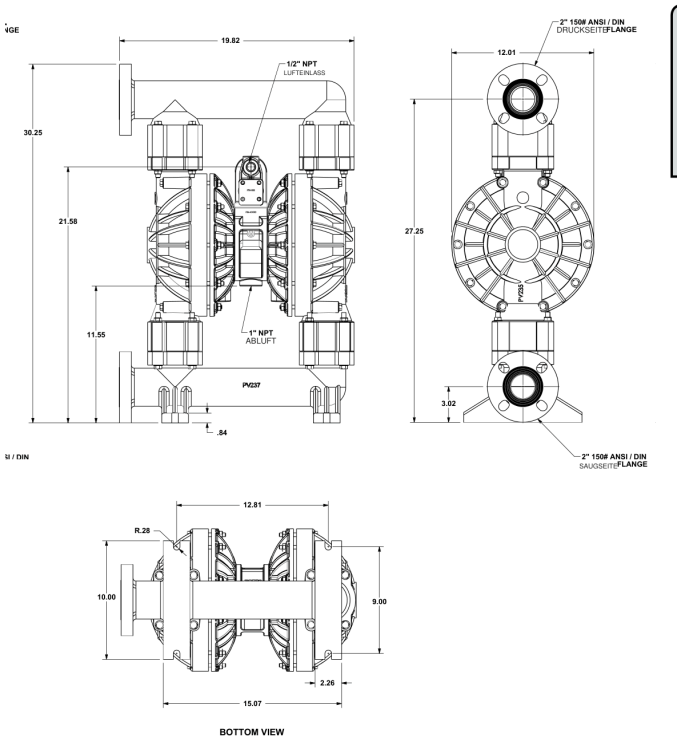

Anschlussgewinde

NPT (National Pipe Taper, 60°): amerikanisches kegeliges Rohrgewinde – nicht mit BSP/R-Gewinde kompatibel. Für europäische Verrohrung NPT→R/Rp-Adapter verwenden; Abdichtung mit PTFE-Band. Die BSP-Ausführung ist mit Option „-B“ erhältlich. Druckluftanschluss 1/2" NPT. Saugleitung möglichst kurz und mindestens in Nennweite der Pumpe ausführen; flexible Anschlussschläuche reduzieren Vibrationen.

Ersatzteile und Reparatursätze

Ersatzteile siehe Ersatzteilzeichnung im Shop.

Ersatzteilzeichnung mit Positionen, Stückliste und Bestelllinks: https://aodd-pumpen.de/E2PS3D339C

Hinweise

- Bedienungsanleitung beachten; Gehäuseschrauben regelmäßig nachziehen.
- Chemische Beständigkeit für das Medium vorab prüfen.
- Druckluft gefiltert und trocken (Filterregler empfohlen).