Druckluftmembranpumpe E2PP3R3S9A-F

Versamatic Elima-Matic 2" (DN50) · Polypropylen (PP) · Membran FKM (Viton®-Typ)

Artikel im Shop
aodd-pumpen.de

VIPTech GmbH
viptech.net

Produktbeschreibung

Die Versamatic Elima-Matic E2PP3R3S9A-F ist eine selbstansaugende, druckluftbetriebene Doppelmembranpumpe in Specialty-Ausführung mit 2"-Anschlüssen. Medienberührte Teile aus Polypropylen (PP), Membranen aus FKM (Viton®-Typ). Die Pumpe ist trockenlaufsicher, stufenlos über den Luftdruck regelbar und ohne elektrische Antriebsteile – ideal für Chemie, Industrie, Lack, Abwasser und Prozesstechnik.

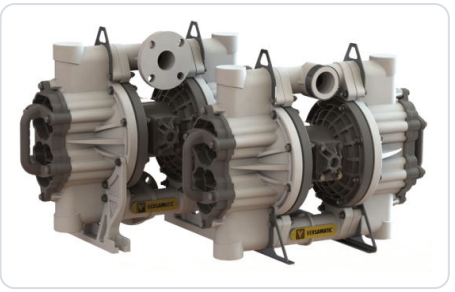

Technische Daten im Überblick

Hersteller / Serie	Versamatic (Warren Rupp / IDEX) · Elima-Matic Specialty
Anschlussgröße	2" (DN50)
Anschlussgewinde Saug-/Druckseite	2" NPT (US-Rohrgewinde, kegelig)
Max. Fördermenge	568 l/min
Max. Förderdruck	6,9 bar
Max. Luftdruck (Antrieb)	6,9 bar (100 psi)
Hubvolumen	1,90 l
Druckluftanschluss	3/4" NPT (US-Gewinde)
Temperaturbereich Medium	0 … 82 °C
Begrenzt durch	Polypropylen (Gehäuse)
Ansaughöhe trocken / nass	5,8 m / 7,3 m
Max. Feststoffgröße	46 mm
Max. Schalldruckpegel	91 dB(A)
Gehäuse medienberührt	Polypropylen (PP)
Mittelteil (nicht medienberührt)	Polypropylen (PP)
Membran	FKM (Viton®-Typ) – Rugged (robuste Standardmembran)
Ventilkugeln / Ventilsitze	FKM (Viton®-Typ) / Edelstahl mit PTFE-O-Ringen
Abmessungen H × B × T	568 × 742 × 321 mm
Gewicht	24 kg

Bestellcode-Erklärung

E2 P P 3 R 3 S 9 -F

Bestellbeispiel: **E2PP3R3S9A-F**

Stelle	Bedeutung	Ausführung
E2	Modell / Baugröße	Elima-Matic 2"
P	Gehäuse medienberührt	Polypropylen (PP)
P	Gehäuse nicht medienberührt	Polypropylen (PP)
3	Membranwerkstoff	FKM (Viton®-Typ)
R	Membranausführung	Rugged (robuste Standardmmembran)
3	Ventilkugeln	FKM (Viton®-Typ)
S	Ventilsitze / Sitz-O-Ringe	Edelstahl mit PTFE-O-Ringen
9	Bauart	verschraubt (Bolted)
-F	Option	Flap-Ventile (Klappenventile)

Förderkennlinie – Elastomer-/TPE-Membran (Rugged)

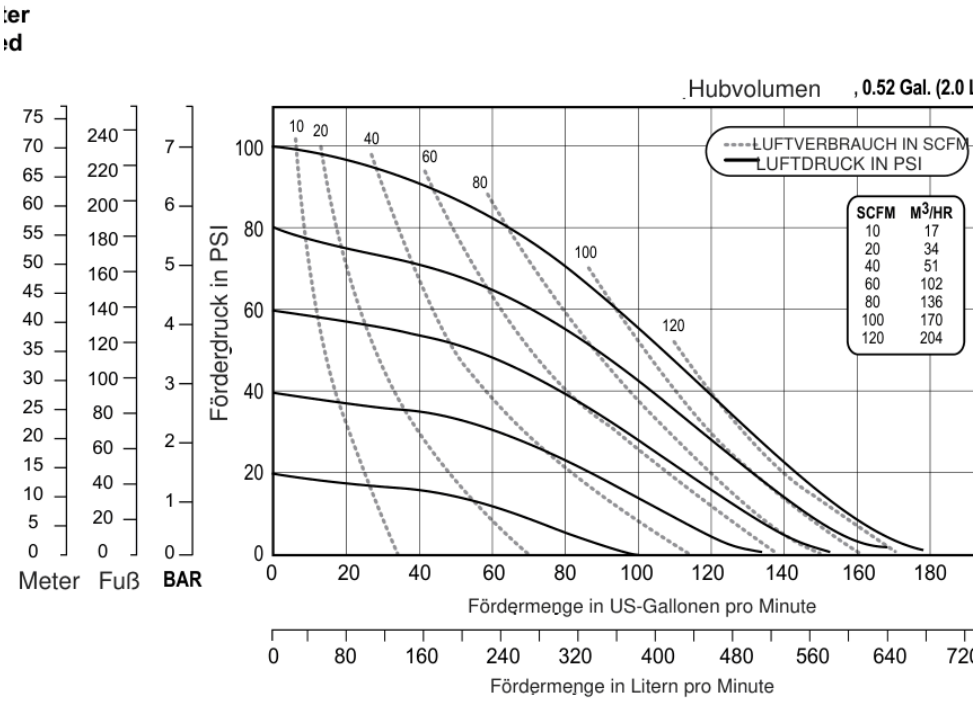

Ablesebeispiel: Kurven durchgezogen = Antriebsluftdruck (psi), gestrichelt = Luftverbrauch (SCFM; Umrechnung in m³/h siehe Tabelle im Diagramm). Förderdruck in PSI, bar, Fuß und Meter. Basis: Wasser, Umgebungstemperatur, geflutetem Zulauf, Elastomer-bestückt; Abweichungen > 5 % möglich. 1 bar = 14,5 psi · 1 US-Gal. = 3,785 l.

Abmessungen

Maße in Zoll [mm in eckigen Klammern]. Zeichnung zur Orientierung – verbindliche Maßzeichnung auf Anfrage. Darstellung: E2 Bolted Plastic

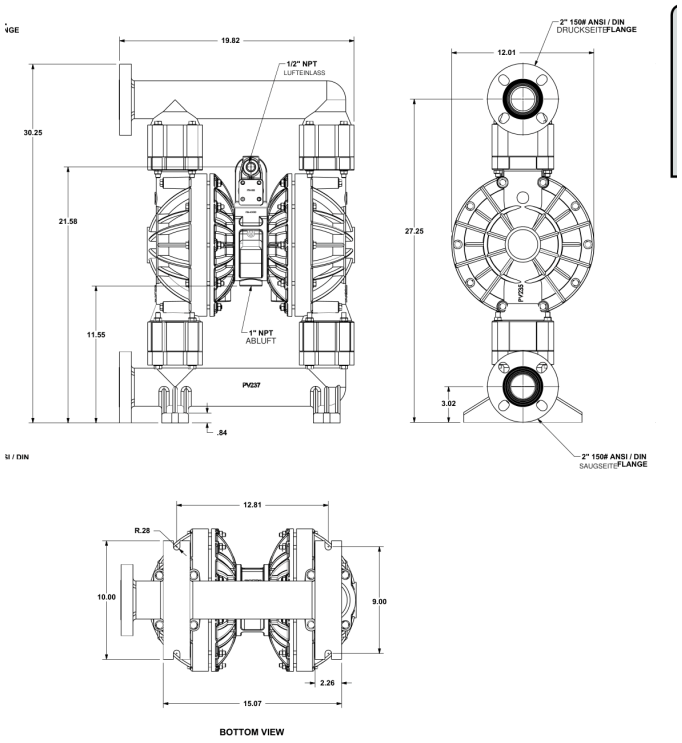

Anschlussgewinde

NPT (National Pipe Taper, 60°): amerikanisches kegeliges Rohrgewinde – nicht mit BSP/R-Gewinde kompatibel. Für europäische Verrohrung NPT→R/Rp-Adapter verwenden; Abdichtung mit PTFE-Band. Die BSP-Ausführung ist mit Option „-B“ erhältlich. Druckluftanschluss 3/4" NPT. Saugleitung möglichst kurz und mindestens in Nennweite der Pumpe ausführen; flexible Anschlussschläuche reduzieren Vibrationen.

Ersatzteile und Reparatursätze

Luftseiten-Reparatursatz (Air End Kit): 476.V353.000
Inhalt: 1× 031.139.000 · 1× 095.110.558 · 1× 095.095.558 · 1× 675.037.080 · 1× 755.052.000 · 1× 775.055.000 · 2× 132.035.357 · 2× 135.034.506 · 1× 360.093.360 · 1× 360.103.360 · 1× 360.104.360 · 2× 360.105.360 · 1× 508.002.000 · 2× 560.001.360 · 10× 560.020.360 · 2× 620.007.114 · 2× 675.042.115 · 2× 720.004.360

Nassseiten-Reparatursatz (Wet End Kit): 476.V354.363
Inhalt: 2× 286.007.363 · 4× 338.005.363 · 2× 560.213.363 · 4× 570.001.363 · 2× 570.009.363 · 4× 675.073.363 · 2× 720.076.363 · 2× 720.077.363

Ersatzteilzeichnung mit Positionen, Stückliste und Bestelllinks: https://aodd-pumpen.de/E2PP3R3S9A-F

Hinweise

- Bedienungsanleitung beachten; Gehäuseschrauben regelmäßig nachziehen.
- Chemische Beständigkeit für das Medium vorab prüfen.
- Druckluft gefiltert und trocken (Filterregler empfohlen).