Druckluftmembranpumpe E2AA1D110C-B-ATEX

Versamatic Elima-Matic 2" (DN50) · Aluminium · Membran Neopren (CR) · ATEX

Artikel im Shop
aodd-pumpen.de

VIPTech GmbH
viptech.net

Produktbeschreibung

Die Versamatic Elima-Matic E2AA1D110C-B-ATEX ist eine selbstansaugende, druckluftbetriebene Doppelmembranpumpe in Clamped Metal-Ausführung mit 2"-Anschlüssen. Medienberührte Teile aus Aluminium, Membranen aus Neopren (CR). Die Pumpe ist trockenlaufsicher, stufenlos über den Luftdruck regelbar und ohne elektrische Antriebsteile – ideal für Chemie, Industrie, Lack, Abwasser und Prozesstechnik, auch im explosionsgefährdeten Bereich (ATEX).

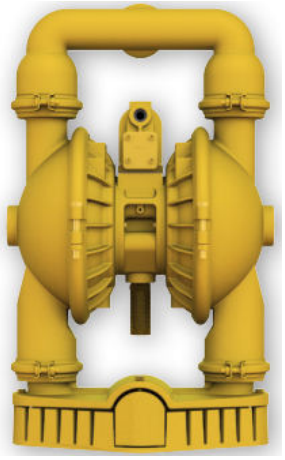

Technische Daten im Überblick

Hersteller / Serie	Versamatic (Warren Rupp / IDEX) · Elima-Matic Clamped Metal
Anschlussgröße	2" (DN50)
Anschlussgewinde Saug-/Druckseite	2" BSP (Whitworth-Rohrgewinde, kegelig, R)
Max. Fördermenge	632 l/min
Max. Förderdruck	8,6 bar
Max. Luftdruck (Antrieb)	8,6 bar (125 psi)
Hubvolumen	2,30 l
Druckluftanschluss	1/2" NPT (US-Gewinde)
Temperaturbereich (Elastomer)	bis 94 °C
Ansaughöhe trocken / nass	5.5 m / 9.5 m
Max. Feststoffgröße	6.4 mm
Max. Schalldruckpegel	97 dB(A)
Gehäuse medienberührt	Aluminium
Mittelteil (nicht medienberührt)	Aluminium
Membran	Neopren (CR) – Dome (gewölbte Membran)
Ventilkugeln / Ventilsitze	Neopren (CR) / Neopren (CR)
Abmessungen H × B × T	678 × 416 × 345 mm
Gewicht	29,5 kg
Ex-Schutz	ATEX-konform, Kennzeichnung siehe Typenschild

Bestellcode-Erklärung

E2 A A 1 D 1 1 0 C -B -ATEX

Bestellbeispiel: **E2AA1D110C-B-ATEX**

Stelle	Bedeutung	Ausführung
E2	Modell / Baugröße	Elima-Matic 2"
A	Gehäuse medienberührt	Aluminium
A	Gehäuse nicht medienberührt	Aluminium
1	Membranwerkstoff	Neopren (CR)
D	Membranausführung	Dome (gewölbte Membran)
1	Ventilkugeln	Neopren (CR)
1	Ventilsitze / Sitz-O-Ringe	Neopren (CR)
0	Bauart	Klammerbauweise (Clamped)
C	Konstruktionsstand	C
-B	Option	BSP-Gewinde (Whitworth, kegelig)
-ATEX	Option	ATEX-konform (Ex-Bereich)

Förderkennlinie – Elastomer-/TPE-Membran (Dome)

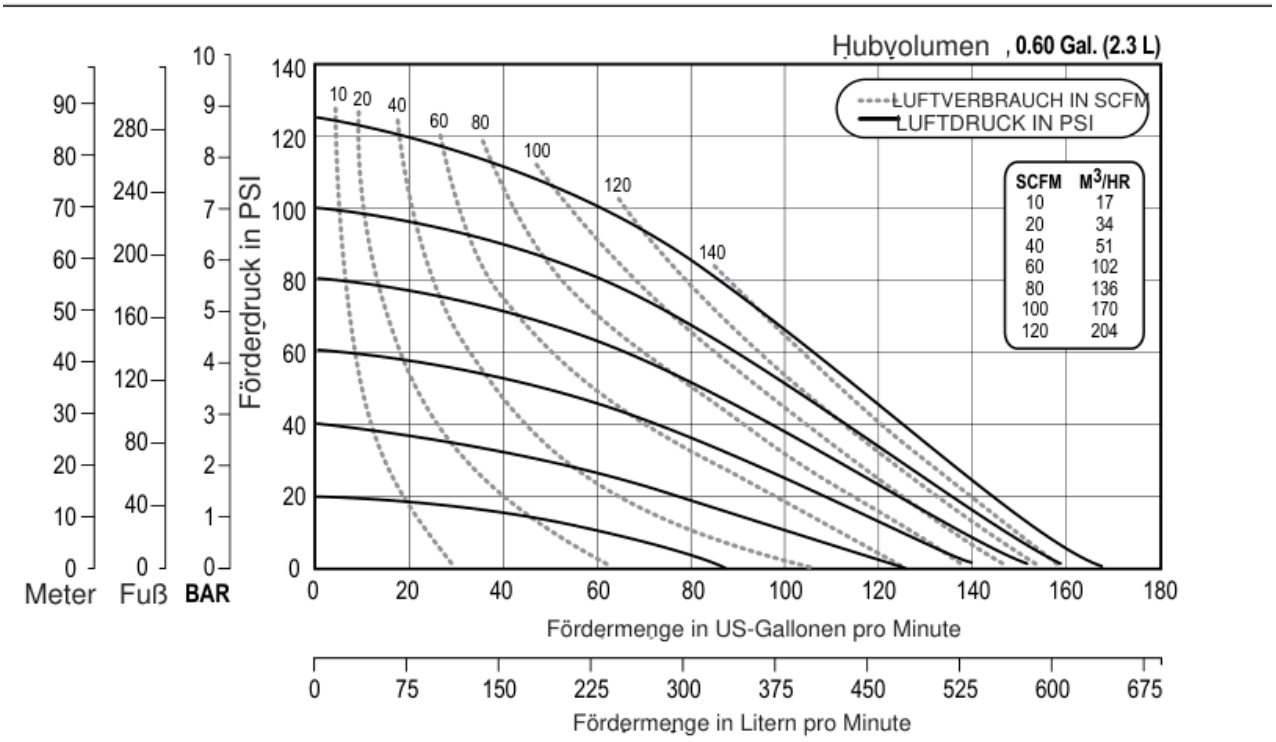

Ablesebeispiel: Kurven durchgezogen = Antriebsluftdruck (psi), gestrichelt = Luftverbrauch (SCFM; Umrechnung in m³/h siehe Tabelle im Diagramm). Förderdruck in PSI, bar, Fuß und Meter. Basis: Wasser, Umgebungstemperatur, geflutetem Zulauf, Elastomer-bestückt; Abweichungen > 5 % möglich. 1 bar = 14,5 psi · 1 US-Gal. = 3,785 l.

Abmessungen

Maße in Zoll [mm in eckigen Klammern]. Zeichnung zur Orientierung – verbindliche Maßzeichnung auf Anfrage. Darstellung: E2 Clamped Metal

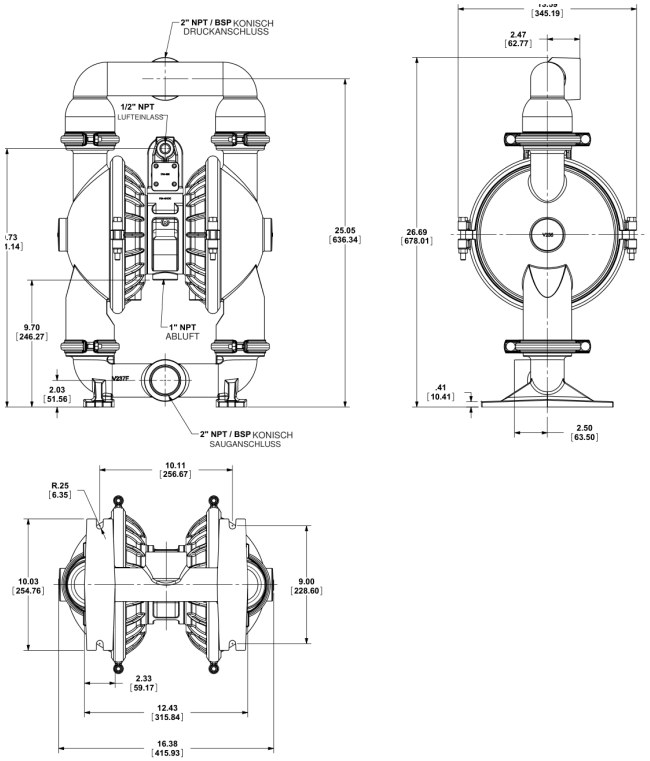

Anschlussgewinde

BSP (R / Rp nach ISO 7-1, Whitworth 55°): kegelige Außen- bzw. zylindrische Innengewinde passen auf handelsübliche europäische Rohrverschraubungen. Abdichtung mit PTFE-Band oder Gewindedichtmittel. Druckluftanschluss 1/2" NPT. Saugleitung möglichst kurz und mindestens in Nennweite der Pumpe ausführen; flexible Anschlussschläuche reduzieren Vibrationen.

Ersatzteile und Reparatursätze

Luftseiten-Reparatursatz (Air End Kit): 476.V019.000
Inhalt: 1× 031.V015.000 · 2× 360.V001.360 · 1× 508.002.000 · 6× 560.206.360 · 1× 675.037.080 · 1× 675.V001.000 · 1× 755.V002.000 · 1× 775.V002.000 · 1× P24-202 · 2× P24-205 · 2× P24-403 · 6× P34-204F

Nassseiten-Reparatursatz (Wet End Kit): V225N KIT
Inhalt: 1× 508.002.000 · 2× V225N · 4× V240N · 4× V241N

Ersatzteilzeichnung mit Positionen, Stückliste und Bestelllinks: https://aodd-pumpen.de/E2AA1D110C-B-ATEX

Hinweise

- Bedienungsanleitung beachten; Gehäuseschrauben regelmäßig nachziehen.
- Chemische Beständigkeit für das Medium vorab prüfen.
- Druckluft gefiltert und trocken (Filterregler empfohlen).
- ATEX: Pumpe und Rohrleitungen erden; Einsatzgrenzen gemäß Kennzeichnung und Konformitätserklärung einhalten.