Druckluftmembranpumpe E1SP5F559C-B

Versamatic Elima-Matic 1" (DN25) · Edelstahl 316 · Membran PTFE

Artikel im Shop
aodd-pumpen.de

VIPTech GmbH
viptech.net

Produktbeschreibung

Die Versamatic Elima-Matic E1SP5F559C-B ist eine selbstansaugende, druckluftbetriebene Doppelmembranpumpe in Bolted Metal-Ausführung mit 1"-Anschlüssen. Medienberührte Teile aus Edelstahl 316, Membranen aus PTFE. Die Pumpe ist trockenlaufsicher, stufenlos über den Luftdruck regelbar und ohne elektrische Antriebsteile – ideal für Chemie, Industrie, Lack, Abwasser und Prozesstechnik.

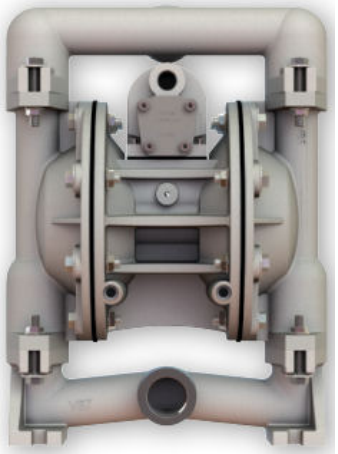

Technische Daten im Überblick

Hersteller / Serie	Versamatic (Warren Rupp / IDEX) · Elima-Matic Bolted Metal
Anschlussgröße	1" (DN25)
Anschlussgewinde Saug-/Druckseite	1" BSP (Whitworth-Rohrgewinde, kegelig, R)
Max. Fördermenge	136 l/min
Max. Förderdruck	6,9 bar
Max. Luftdruck (Antrieb)	6,9 bar (100 psi)
Hubvolumen	0,20 l
Druckluftanschluss	3/8" NPT (US-Gewinde)
Temperaturbereich (Elastomer)	-38 … 105 °C
Ansaughöhe trocken / nass	2.4 m / 9.4 m
Max. Feststoffgröße	3.2 mm
Max. Schalldruckpegel	95 dB(A)
Gehäuse medienberührt	Edelstahl 316
Mittelteil (nicht medienberührt)	Polypropylen (PP)
Membran	PTFE – Fusion (einteilig, integrierte Platte)
Ventilkugeln / Ventilsitze	PTFE / PTFE
Abmessungen H × B × T	369 × 272 × 205 mm
Gewicht	18,1 kg

Bestellcode-Erklärung

E1 **S** **P** **5** **F** **5** **5** **9** **C** **-B**

Bestellbeispiel: **E1SP5F559C-B**

Stelle	Bedeutung	Ausführung
E1	Modell / Baugröße	Elima-Matic 1"
S	Gehäuse medienberührt	Edelstahl 316
P	Gehäuse nicht medienberührt	Polypropylen (PP)
5	Membranwerkstoff	PTFE
F	Membranausführung	Fusion (einteilig, integrierte Platte)
5	Ventilkugeln	PTFE
5	Ventilsitze / Sitz-O-Ringe	PTFE
9	Bauart	verschraubt (Bolted)
C	Konstruktionsstand	C
-B	Option	BSP-Gewinde (Whitworth, kegelig)

Förderkennlinie – PTFE-Membran

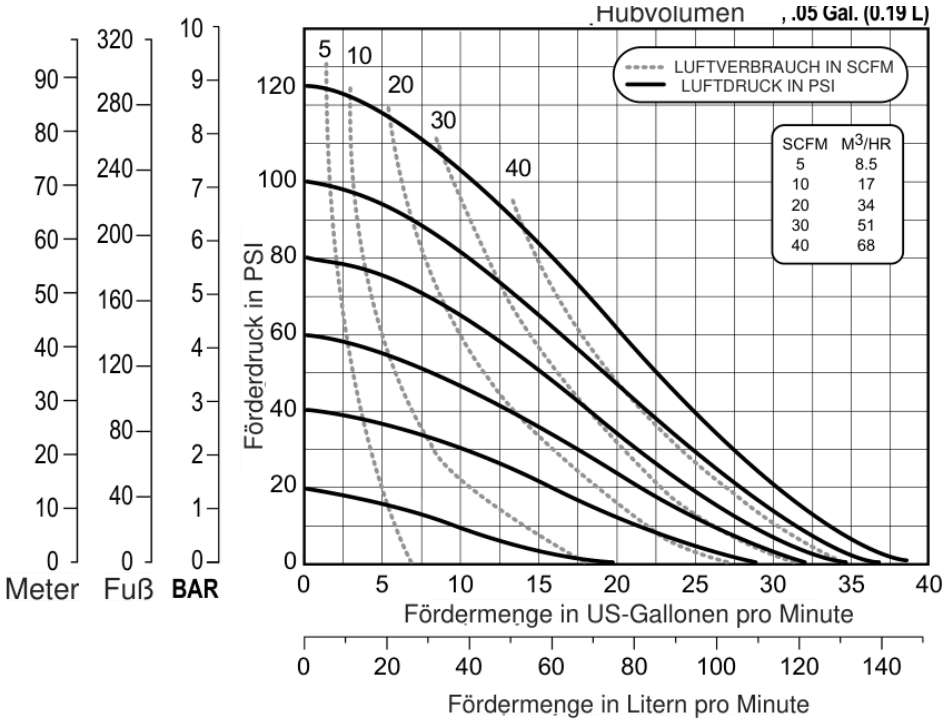

Ablesebeispiel: Kurven durchgezogen = Antriebsluftdruck (psi), gestrichelt = Luftverbrauch (SCFM; Umrechnung in m³/h siehe Tabelle im Diagramm). Förderdruck in PSI, bar, Fuß und Meter. Basis: Wasser, Umgebungstemperatur, geflutetem Zulauf, PTFE-bestückt; Abweichungen > 5 % möglich. 1 bar = 14,5 psi · 1 US-Gal. = 3,785 l.

Abmessungen

Maße in Zoll [mm in eckigen Klammern]. Zeichnung zur Orientierung – verbindliche Maßzeichnung auf Anfrage. Darstellung: E1 Bolted Metal

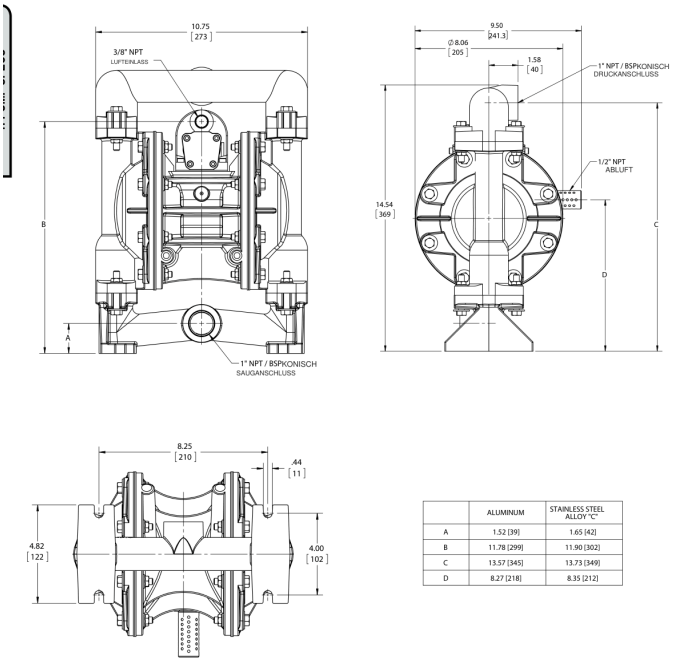

	ALUMINUM	STAINLESS STEEL ALLOY "C"
A	1.52 [39]	1.65 [42]
B	11.78 [299]	11.90 [302]
C	13.57 [345]	13.73 [349]
D	8.27 [218]	8.35 [212]

Anschlussgewinde

BSP (R / Rp nach ISO 7-1, Whitworth 55°): kegelige Außen- bzw. zylindrische Innengewinde passen auf handelsübliche europäische Rohrverschraubungen. Abdichtung mit PTFE-Band oder Gewindedichtmittel. Druckluftanschluss 3/8" NPT. Saugleitung möglichst kurz und mindestens in Nennweite der Pumpe ausführen; flexible Anschlussschläuche reduzieren Vibrationen.

Ersatzteile und Reparatursätze

Luftseiten-Reparatursatz (Air End Kit): 476.V011.000
Inhalt: 1× 031.V017.000 · 1× 360.V002.360 · 1× 508.002.000 · 2× 670.V002.554 · 1× 755.V004.000 · 1× 775.V004.000 · 1× E100CT · 1× E100H · 2× P50-403 · 1× P98-104A · 1× P98-104AUB

Nassseiten-Reparatursatz (Wet End Kit): E1S F KIT
Inhalt: 1× 508.002.000 · 4× SV190TF · 2× V183F · 4× V191TF

Ersatzteilzeichnung mit Positionen, Stückliste und Bestelllinks: https://aodd-pumpen.de/E1SP5F559C-B

Hinweise

- Bedienungsanleitung beachten; Gehäuseschrauben regelmäßig nachziehen.
- Chemische Beständigkeit für das Medium vorab prüfen.
- Druckluft gefiltert und trocken (Filterregler empfohlen).