Druckluftmembranpumpe E1AA3R539C-ATEX

Versamatic Elima-Matic 1" (DN25) · Aluminium · Membran FKM (Viton®-Typ) · ATEX

Artikel im Shop
aodd-pumpen.de

VIPTech GmbH
viptech.net

Produktbeschreibung

Die Versamatic Elima-Matic E1AA3R539C-ATEX ist eine selbstansaugende, druckluftbetriebene Doppelmembranpumpe in Bolted Metal-Ausführung mit 1"-Anschlüssen. Medienberührte Teile aus Aluminium, Membranen aus FKM (Viton®-Typ). Die Pumpe ist trockenlaufsicher, stufenlos über den Luftdruck regelbar und ohne elektrische Antriebsteile – ideal für Chemie, Industrie, Lack, Abwasser und Prozesstechnik, auch im explosionsgefährdeten Bereich (ATEX).

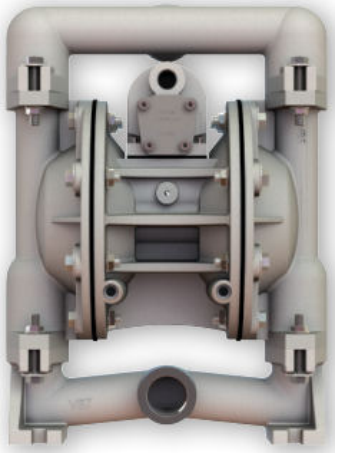

Technische Daten im Überblick

Hersteller / Serie	Versamatic (Warren Rupp / IDEX) · Elima-Matic Bolted Metal
Anschlussgröße	1" (DN25)
Anschlussgewinde Saug-/Druckseite	1" NPT (US-Rohrgewinde, kegelig)
Max. Fördermenge	186 l/min
Max. Förderdruck	8,6 bar
Max. Luftdruck (Antrieb)	8,6 bar (125 psi)
Hubvolumen	0,40 l
Druckluftanschluss	3/8" NPT (US-Gewinde)
Temperaturbereich (Elastomer)	bis 105 °C
Ansaughöhe trocken / nass	4.6 m / 9.4 m
Max. Feststoffgröße	3.2 mm
Max. Schalldruckpegel	91 dB(A)
Gehäuse medienberührt	Aluminium
Mittelteil (nicht medienberührt)	Aluminium
Membran	FKM (Viton®-Typ) – Rugged (robuste Standardmembran)
Ventilkugeln / Ventilsitze	PTFE / FKM (Viton®-Typ)
Abmessungen H × B × T	369 × 272 × 205 mm
Gewicht	12,2 kg
Ex-Schutz	ATEX-konform, Kennzeichnung siehe Typenschild

Bestellcode-Erklärung

E1 A A 3 R 5 3 9 C -ATEX

Bestellbeispiel: **E1AA3R539C-ATEX**

Stelle	Bedeutung	Ausführung
E1	Modell / Baugröße	Elima-Matic 1"
A	Gehäuse medienberührt	Aluminium
A	Gehäuse nicht medienberührt	Aluminium
3	Membranwerkstoff	FKM (Viton®-Typ)
R	Membranausführung	Rugged (robuste Standardmembran)
5	Ventilkugeln	PTFE
3	Ventilsitze / Sitz-O-Ringe	FKM (Viton®-Typ)
9	Bauart	verschraubt (Bolted)
C	Konstruktionsstand	C
-ATEX	Option	ATEX-konform (Ex-Bereich)

Förderkennlinie – Elastomer-/TPE-Membran (Rugged)

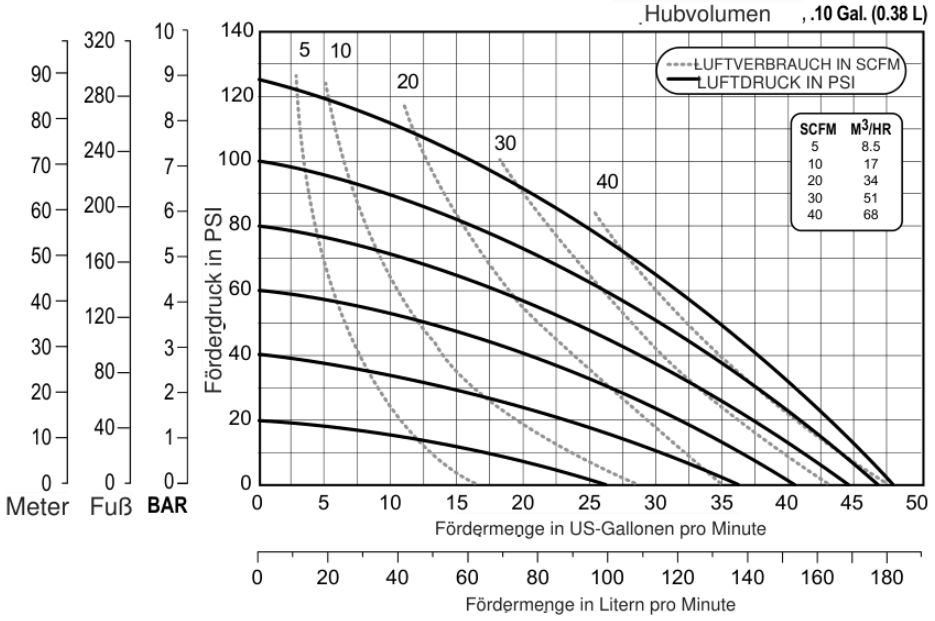

Ablesebeispiel: Kurven durchgezogen = Antriebsluftdruck (psi), gestrichelt = Luftverbrauch (SCFM; Umrechnung in m³/h siehe Tabelle im Diagramm). Förderdruck in PSI, bar, Fuß und Meter. Basis: Wasser, Umgebungstemperatur, geflutetem Zulauf, Elastomer-bestückt; Abweichungen > 5 % möglich. 1 bar = 14,5 psi · 1 US-Gal. = 3,785 l.

Abmessungen

Maße in Zoll [mm in eckigen Klammern]. Zeichnung zur Orientierung – verbindliche Maßzeichnung auf Anfrage. Darstellung: E1 Bolted Metal

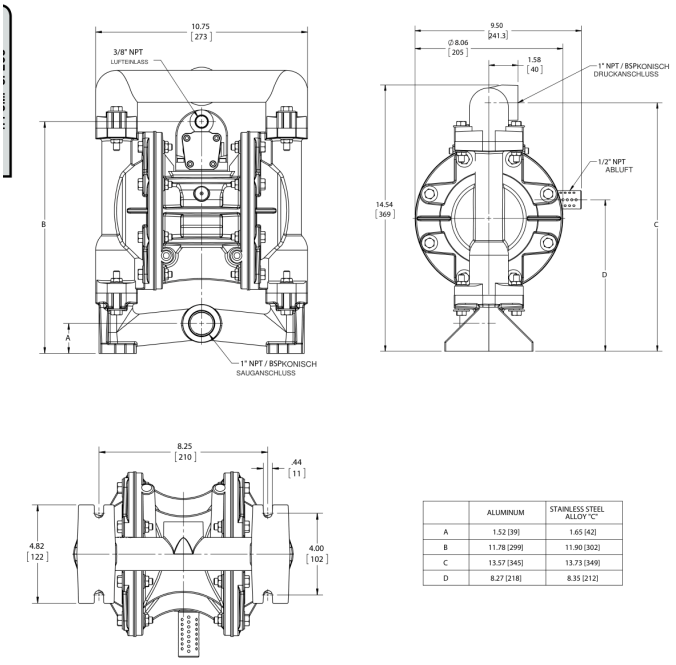

	ALUMINUM	STAINLESS STEEL ALLOY "C"
A	1.52 [39]	1.65 [42]
B	11.78 [299]	11.90 [302]
C	13.57 [345]	13.73 [349]
D	8.27 [218]	8.35 [212]

Anschlussgewinde

NPT (National Pipe Taper, 60°): amerikanisches kegeliges Rohrgewinde – nicht mit BSP/R-Gewinde kompatibel. Für europäische Verrohrung NPT→R/Rp-Adapter verwenden; Abdichtung mit PTFE-Band. Die BSP-Ausführung ist mit Option „-B“ erhältlich. Druckluftanschluss 3/8" NPT. Saugleitung möglichst kurz und mindestens in Nennweite der Pumpe ausführen; flexible Anschlussschläuche reduzieren Vibrationen.

Ersatzteile und Reparatursätze

Luftseiten-Reparatursatz (Air End Kit): 476.V015.000
Inhalt: 1× 031.V018.000 · 1× 508.002.000 · 2× 670.V002.554 · 1× 755.V004.000 · 1× 775.V005.000 · 2× P50-403 · 1× P98-105A · 1× P98-105B · 1× P98-105CT · 1× 612.V003.114 · 2× P98-110 · 1× P98-111UB

Nassseiten-Reparatursatz (Wet End Kit): Not Available

Ersatzteilzeichnung mit Positionen, Stückliste und Bestelllinks: https://aodd-pumpen.de/E1AA3R539C-ATEX

Hinweise

- Bedienungsanleitung beachten; Gehäuseschrauben regelmäßig nachziehen.
- Chemische Beständigkeit für das Medium vorab prüfen.
- Druckluft gefiltert und trocken (Filterregler empfohlen).
- ATEX: Pumpe und Rohrleitungen erden; Einsatzgrenzen gemäß Kennzeichnung und Konformitätserklärung einhalten.