# Druckluftmembranpumpe E1AA2R229C-B-ATEX

Versamatic Elima-Matic 1" (DN25) · Aluminium · Membran Nitril (NBR / Buna-N) · ATEX

Artikel im Shop
aodd-pumpen.de

VIPTech GmbH
viptech.net

## Produktbeschreibung

Die Versamatic Elima-Matic E1AA2R229C-B-ATEX ist eine selbstansaugende, druckluftbetriebene Doppelmembranpumpe in Bolted Metal-Ausführung mit 1"-Anschlüssen. Medienberührte Teile aus Aluminium, Membranen aus Nitril (NBR / Buna-N). Die Pumpe ist trockenlaufsicher, stufenlos über den Luftdruck regelbar und ohne elektrische Antriebsteile – ideal für Chemie, Industrie, Lack, Abwasser und Prozesstechnik, auch im explosionsgefährdeten Bereich (ATEX).

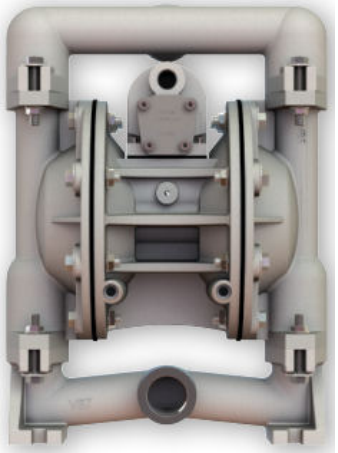

## Technische Daten im Überblick

| | |
|---|---|
| **Hersteller / Serie** | Versamatic (Warren Rupp / IDEX) · Elima-Matic Bolted Metal |
| **Anschlussgröße** | 1" (DN25) |
| **Anschlussgewinde Saug-/Druckseite** | 1" BSP (Whitworth-Rohrgewinde, kegelig, R) |
| **Max. Fördermenge** | 186 l/min |
| **Max. Förderdruck** | 8,6 bar |
| **Max. Luftdruck (Antrieb)** | 8,6 bar (125 psi) |
| **Hubvolumen** | 0,40 l |
| **Druckluftanschluss** | 3/8" NPT (US-Gewinde) |
| **Temperaturbereich (Elastomer)** | bis 88 °C |
| **Ansaughöhe trocken / nass** | 4.6 m / 9.4 m |
| **Max. Feststoffgröße** | 3.2 mm |
| **Max. Schalldruckpegel** | 91 dB(A) |
| **Gehäuse medienberührt** | Aluminium |
| **Mittelteil (nicht medienberührt)** | Aluminium |
| **Membran** | Nitril (NBR / Buna-N) – Rugged (robuste Standardmembran) |
| **Ventilkugeln / Ventilsitze** | Nitril (NBR / Buna-N) / Nitril (NBR / Buna-N) |
| **Abmessungen H × B × T** | 369 × 272 × 205 mm |
| **Gewicht** | 12,2 kg |
| **Ex-Schutz** | ATEX-konform, Kennzeichnung siehe Typenschild |

## Bestellcode-Erklärung

**E1 A A 2 R 2 2 9 C -B -ATEX**

Bestellbeispiel: **E1AA2R229C-B-ATEX**

| Stelle | Bedeutung | Ausführung |
|---|---|---|
| **E1** | Modell / Baugröße | Elima-Matic 1" |
| **A** | Gehäuse medienberührt | Aluminium |
| **A** | Gehäuse nicht medienberührt | Aluminium |
| **2** | Membranwerkstoff | Nitril (NBR / Buna-N) |
| **R** | Membranausführung | Rugged (robuste Standardmembran) |
| **2** | Ventilkugeln | Nitril (NBR / Buna-N) |
| **2** | Ventilsitze / Sitz-O-Ringe | Nitril (NBR / Buna-N) |
| **9** | Bauart | verschraubt (Bolted) |
| **C** | Konstruktionsstand | C |
| **-B** | Option | BSP-Gewinde (Whitworth, kegelig) |
| **-ATEX** | Option | ATEX-konform (Ex-Bereich) |

## Förderkennlinie – Elastomer-/TPE-Membran (Rugged)

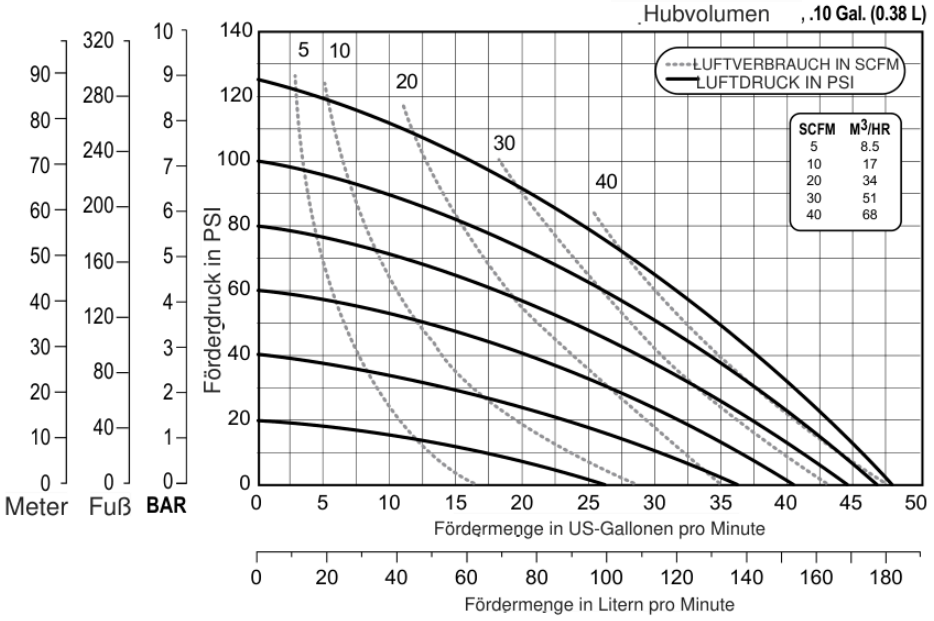


Ablesebeispiel: Kurven durchgezogen = Antriebsluftdruck (psi), gestrichelt = Luftverbrauch (SCFM; Umrechnung in m³/h siehe Tabelle im Diagramm). Förderdruck in PSI, bar, Fuß und Meter. Basis: Wasser, Umgebungstemperatur, geflutetem Zulauf, Elastomer-bestückt; Abweichungen > 5 % möglich. 1 bar = 14,5 psi · 1 US-Gal. = 3,785 l.

## Abmessungen

Maße in Zoll [mm in eckigen Klammern]. Zeichnung zur Orientierung – verbindliche Maßzeichnung auf Anfrage. Darstellung: E1 Bolted Metal

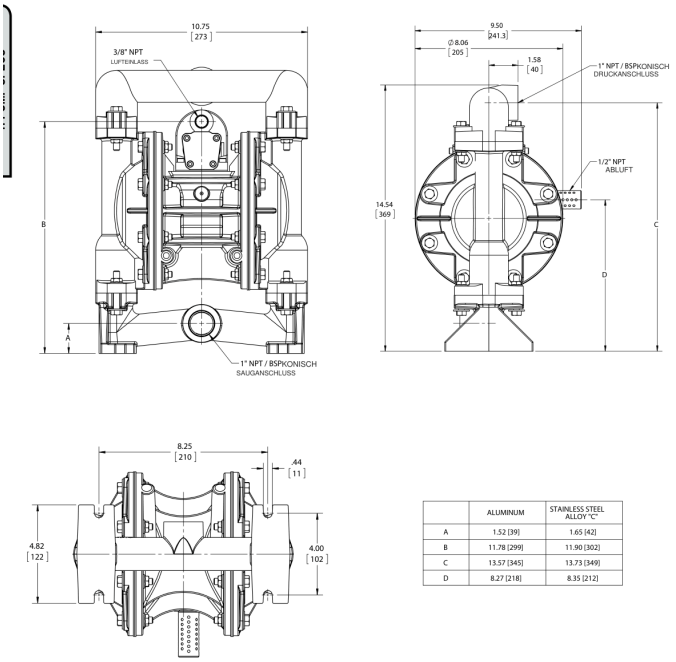


| | ALUMINUM | STAINLESS STEEL ALLOY "C" |
|---|---|---|
| A | 1.52 [39] | 1.65 [42] |
| B | 11.78 [299] | 11.90 [302] |
| C | 13.57 [345] | 13.73 [349] |
| D | 8.27 [218] | 8.35 [212] |

## Anschlussgewinde

**BSP (R / Rp nach ISO 7-1, Whitworth 55°)**: kegelige Außen- bzw. zylindrische Innengewinde passen auf handelsübliche europäische Rohrverschraubungen. Abdichtung mit PTFE-Band oder Gewindedichtmittel. Druckluftanschluss 3/8" NPT. Saugleitung möglichst kurz und mindestens in Nennweite der Pumpe ausführen; flexible Anschlussschläuche reduzieren Vibrationen.

## Ersatzteile und Reparatursätze

**Luftseiten-Reparatursatz (Air End Kit): 476.V015.000**
Inhalt: 1× 031.V018.000 · 1× 508.002.000 · 2× 670.V002.554 · 1× 755.V004.000 · 1× 775.V005.000 · 2× P50-403 · 1× P98-105A · 1× P98-105B · 1× P98-105CT · 1× 612.V003.114 · 2× P98-110 · 1× P98-111UB

**Nassseiten-Reparatursatz (Wet End Kit): V1.0 BN KIT-1**
Inhalt: 1× 508.002.000 · 2× V183BN-1 · 4× V191BN · 4× V90BN

Ersatzteilzeichnung mit Positionen, Stückliste und Bestelllinks: https://aodd-pumpen.de/E1AA2R229C-B-ATEX

## Hinweise

- Bedienungsanleitung beachten; Gehäuseschrauben regelmäßig nachziehen.
- Chemische Beständigkeit für das Medium vorab prüfen.
- Druckluft gefiltert und trocken (Filterregler empfohlen).
- ATEX: Pumpe und Rohrleitungen erden; Einsatzgrenzen gemäß Kennzeichnung und Konformitätserklärung einhalten.